PARTS CATALOG CB-705 FOR TOYOTA FORTUNER

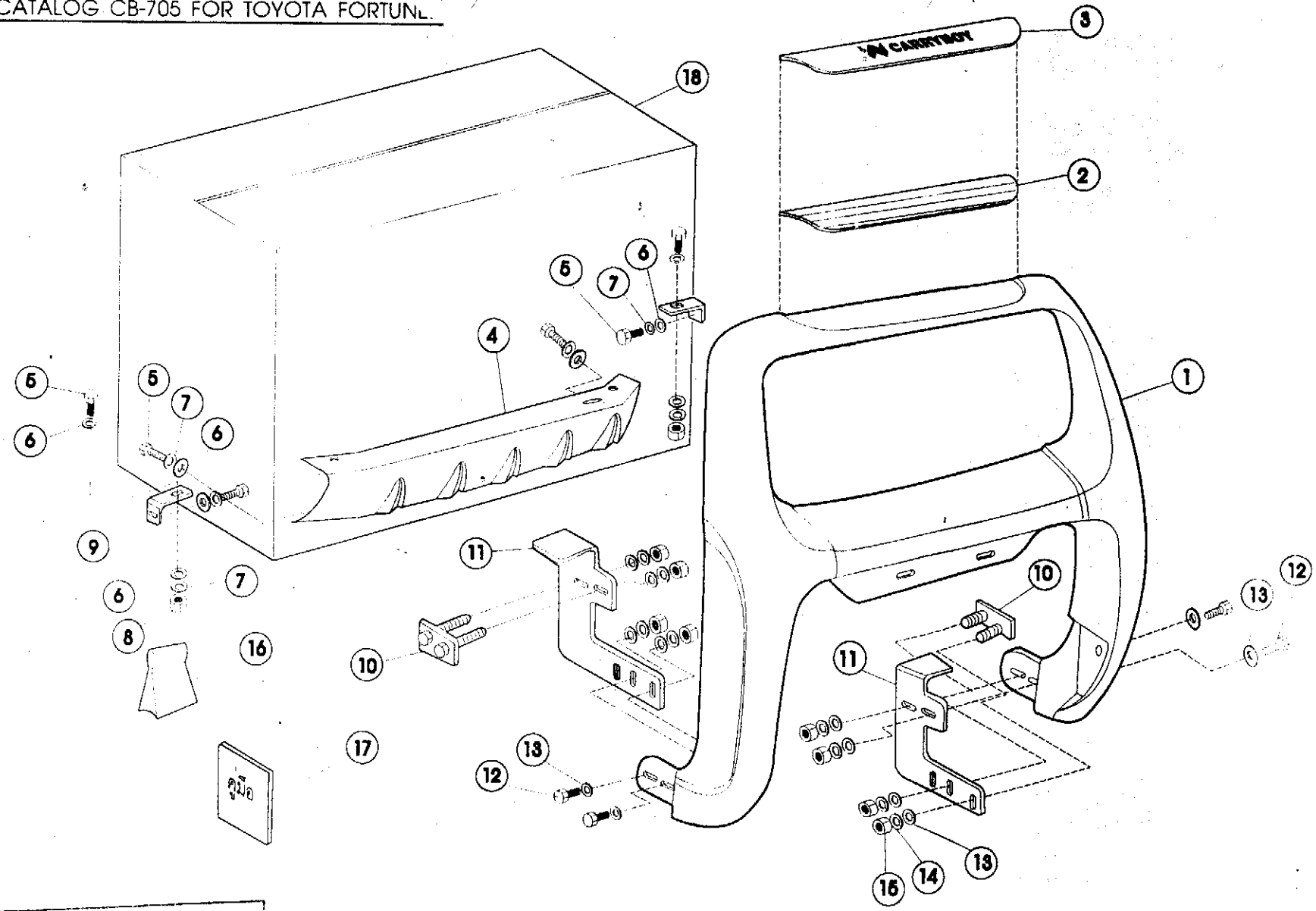

เอกสารควบคุม
สำเนาฉบับที่ 330 01

CARRYBOY
T.K.D. FIBER CO.,LTD.
40 MOO 9 LUANGPHAENG RD., LADKRABANG
BANGKOK 10520 TEL.(662)326-6021FAX.(662)326-7977

รูปแบบของผลิตภัณฑ์เป็นทรัพย์สินของ บริษัท ที.เค.ดี. ไฟเบอร์ จำกัด
THE DESIGN & DETAILS ARE THE PROPERTY OF T.K.D. FIBER CO.,LTD.
DO NOT REPRODUCE WITHOUT PERMISSION

PROJECT: CB-705 FOR TOYOTA FORTUNER	2									MANAGING DIRECTOR
PART NAME: PARTS LIST	1									
DRAWING NUMBER	ISSUE	REVISE	DRAWN.BY	DATE	APPROVED-1	DATE	APPROVED-2	DATE		
PART No. / NO. / TOLERANCE		DESIGNER ผู้ออกแบบ	DRAWN.BY	DATE	APPROVED-1	DATE	APPROVED-2	DATE		
UNIT mm. / SCALE -										